ADVERTÊNCIA

Guia de Segurança e Meio Ambiente

Discos de Corte e Desbaste

PRINCIPAIS RECOMENDAÇÕES DE SEGURANÇA PARA O USO DE DISCOS DE CORTE E DESBASTE.

ATENÇÃO

O USO INADEQUADO PODE CAUSAR A QUEBRA DO DISCO E GRAVE ACIDENTE.

IMPORTANTE

LEIA ESTE VOLANTE COM ATENÇÃO ANTES DE USAR UM DISCO DE CORTE OU DESBASTE. A OPERAÇÃO DE CORTE E DESBASTE COM DISCOS ABRASIVOS É SEGURA DESDE QUE SE OBSERVEM AS SEGUINTES RECOMENDAÇÕES.

1 - MANUSEIO

- Manuseie o disco sempre com extrema atenção e segurança.
- Caso exista alguma suspeita de que o disco esteja com algum defeito, consulte imediatamente o fabricante.

2 - ARMAZENAGEM

- No recebimento, verifique a embalagem e os discos para assegurar que não tenham sofrido danos durante o transporte.
- Os discos devem ser armazenados em suas próprias embalagens, em locais secos, evitando sua exposição ao frio, umidade e severas mudanças de temperatura.

3 - SELEÇÃO E MONTAGEM DO DISCO

- Escolha o disco adequado ao material da peça a ser trabalhada, à máquina onde ele será utilizado e às condições operacionais.
- Inspecione o disco antes de montá-lo na máquina. Nunca utilize um disco que apresente algum defeito (trinca, lasca, empenamento, etc.).
- Monte o disco somente em máquinas especificamente projetadas para seu uso.
- Nunca utilize discos de corte para operações de desbaste.
- Utilize flanges adequados à máquina e ao disco. Assegure-se de que estejam em boas condições de uso.
- Discos de corte de centro plano devem ser montados em flanges com diâmetros e áreas de contato idênticas. O diâmetro mínimo dos flanges deve ser de 1/4 do diâmetro do disco **(Fig. A)**.
- Discos com centro rebaixado e de diâmetros de 100 a 230 mm devem ser montados em flanges com diâmetros iguais de 39 a 42 mm **(Fig. B)**.

- Nunca utilize o disco com rotação superior à indicada no rótulo **(Vide tabela de Rotação Máxima).**
- Não force a montagem do disco no eixo da máquina. O furo do disco não pode sofrer alterações. Verifique também se há folga excessiva entre o furo do disco e o eixo da máquina. Se houver, não utilize o disco.
- Utilize somente máquinas com capa de proteção.
- Use sempre equipamentos de proteção individual avental, luvas, máscara antipó, óculos de proteção e protetores auriculares.

4 - USO DO DISCO

- Antes de iniciar o trabalho deixe o disco girar livre por cerca de 1 minuto. Atente para que não existam pessoas na trajetória de rotação do disco.
- Durante a operação de corte em máquinas fixas, certifique-se que a peça esteja devidamente presa pela morsa ou qualquer outro dispositivo de fixação.
- Em operações de corte ou desbaste com máquinas portáteis, a peça trabalhada deve apresentar rigidez e fixação adequadas para evitar que se movimente durante a operação.
- Não permita trepidações do disco sobre a peça durante a operação.
- Em operações de desbaste, o disco deve ser mantido num ângulo de cerca de 30º em relação à peça trabalhada.
- Discos de corte devem ser utilizados num ângulo de 90º em relação à peça.
- Nunca efetue operações de corte e desbaste próximas a produtos inflamáveis.
- Não descarte o disco abrasivo em vias públicas ou em outros locais não autorizados. Preservar o meio ambiente é responsabilidade de todos. Descarte-o de acordo com a legislação ambiental em vigor.
- Em caso de dúvida, consulte o SAC 0800 7273322.

Diâmetro do Disco	*Rotação Máxima*
100 mm (4")	15.300 rpm
115 mm (4 1/2")	13.300 rpm
125 mm (5")	12.250 rpm
180 mm (7")	8.500 rpm

Diâmetro do Disco	*Rotação Máxima*
230 mm (9")	6.650 rpm
254 mm (10")	6.015 rpm
300 mm (12")	5.100 rpm
355 mm (14")	4.400 rpm

Para maiores informações, consulte as normas de segurança ABNT NBR 15.230 ou **ABNT NBR 16.245**.

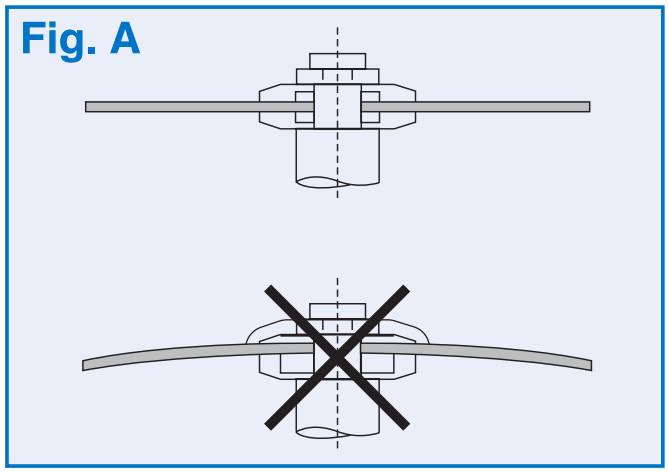

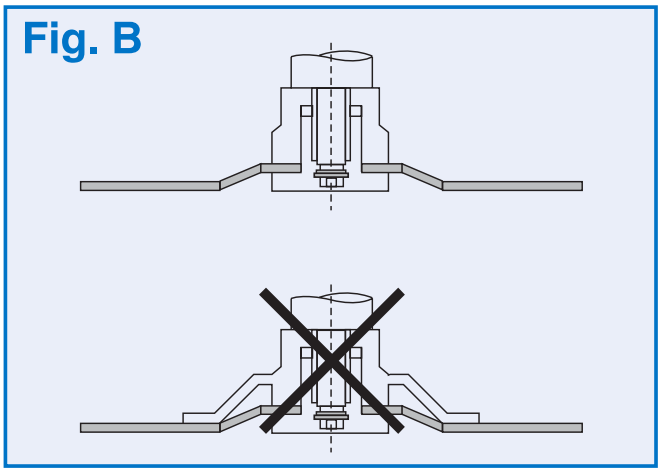

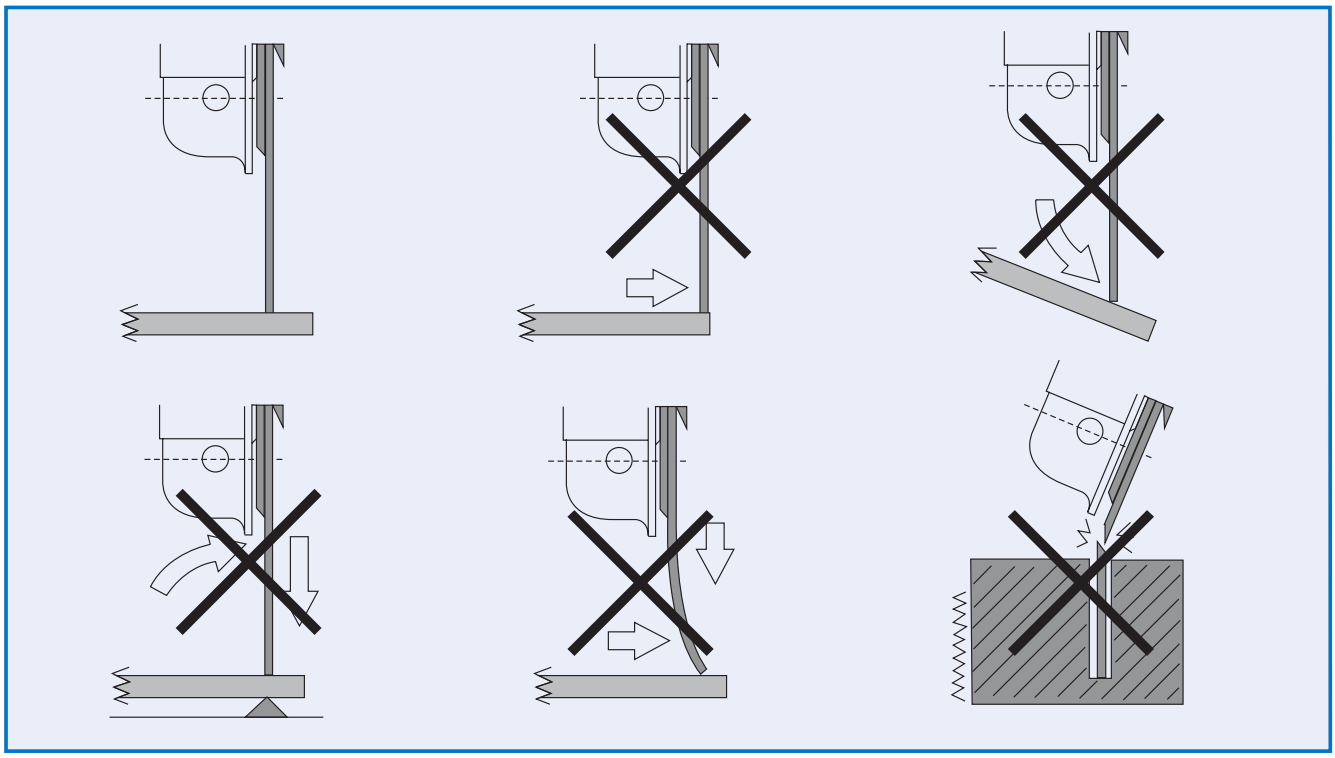

DESBASTE
GRINDING

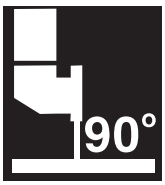

CORTE
CUTTING

FINISHING

BRASIL: 0800-7273322 - **ARGENTINA:** (00xx)5411 - 4831-2200/4832-2433 - **CHILE:** 562-342.3851 / 342.0734
COLOMBIA / CENTRO AMERICA: (00xx)571-827-6266 **VENEZUELA:** (00xx) 58212-322-4687
PERU: (00xx) 511- 446-2117 **www.sgabrasivos.com.br**

OTROS PAISES: CONTACTE UN DISTRIBUIDOR - OTHER COUNTRIES: CONTACT A DISTRIBUITOR